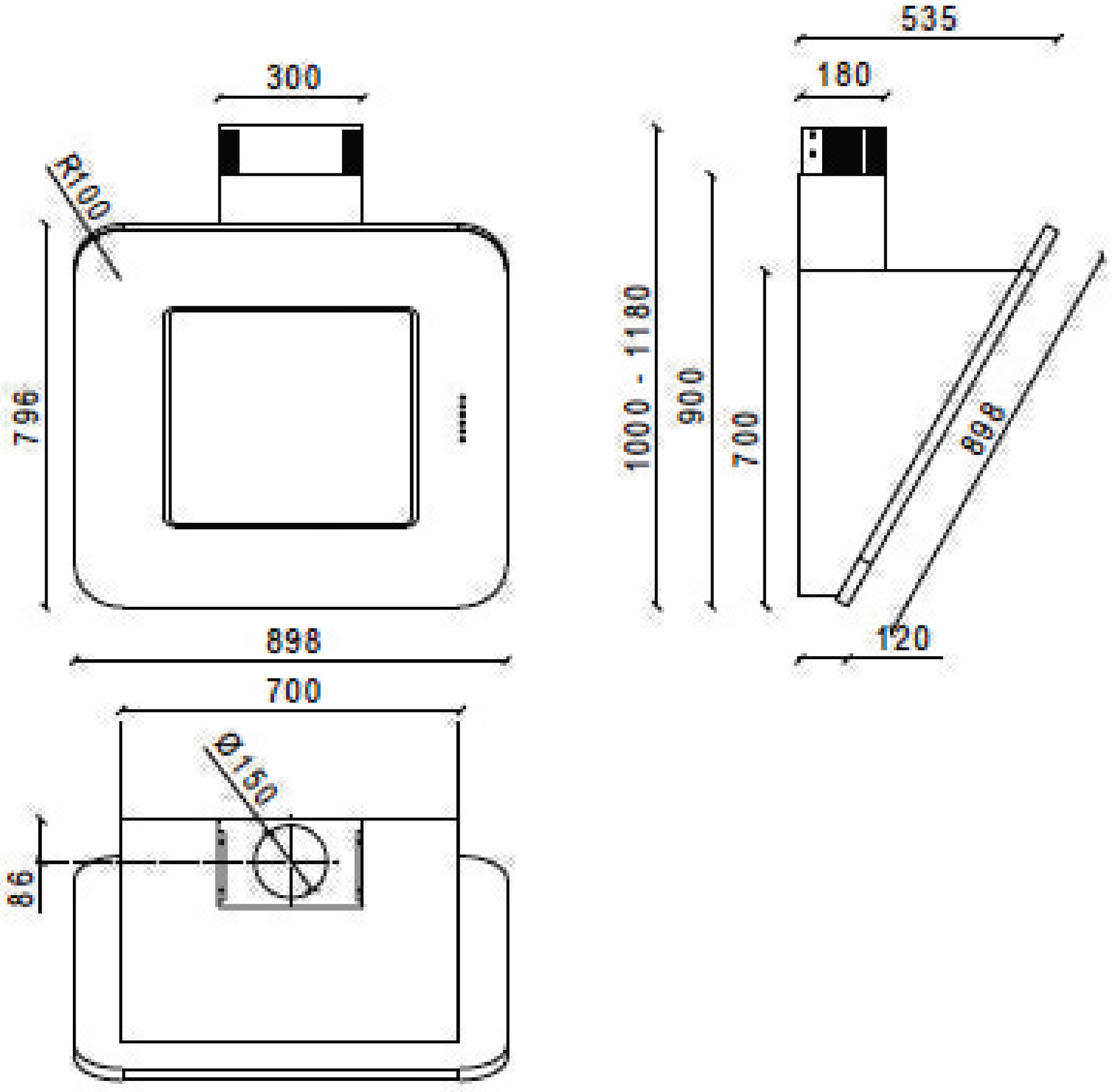
300
R100
796
898
700
Ø150
86
535
180
1000 - 1180
900
700
898
120